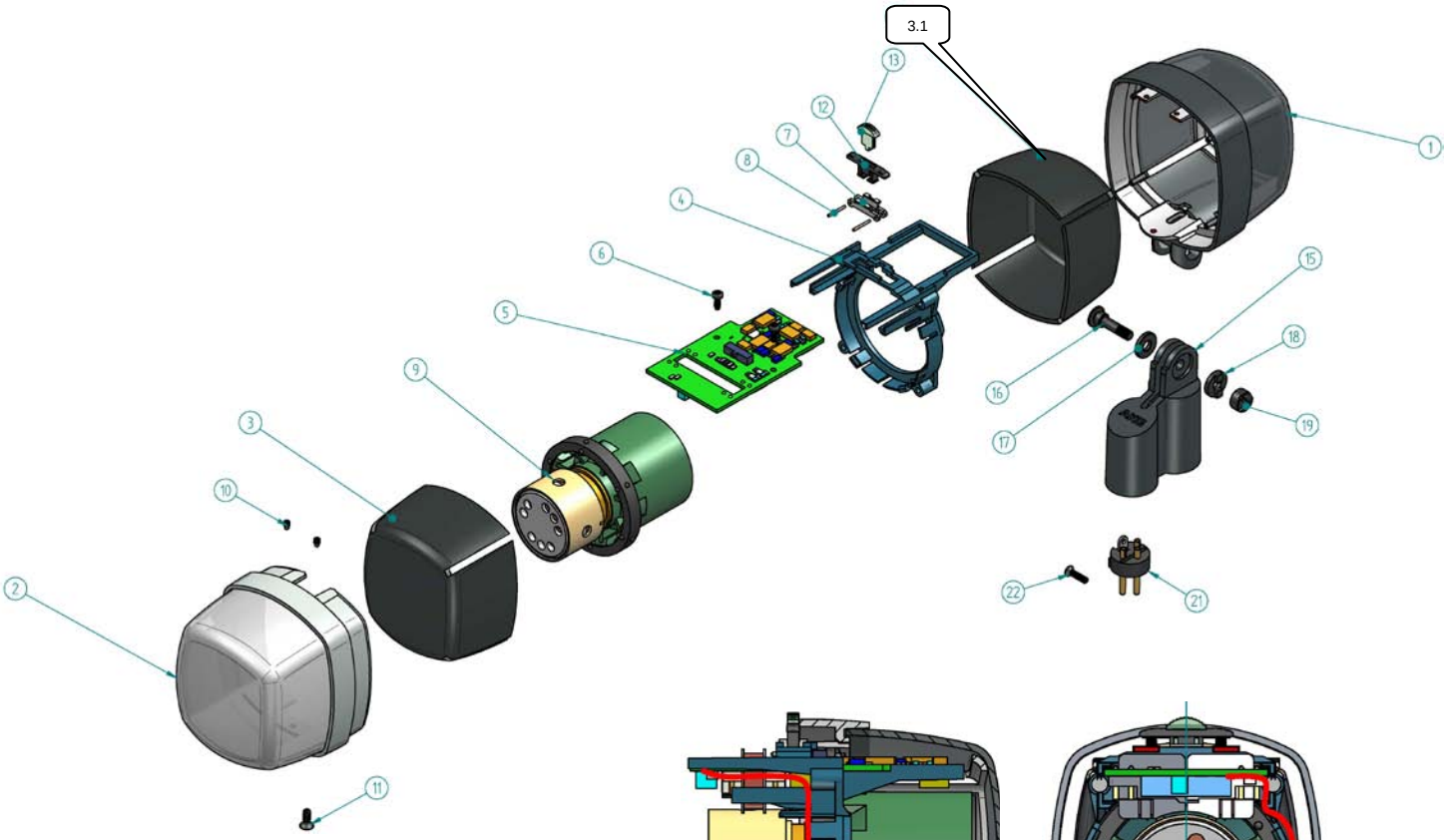

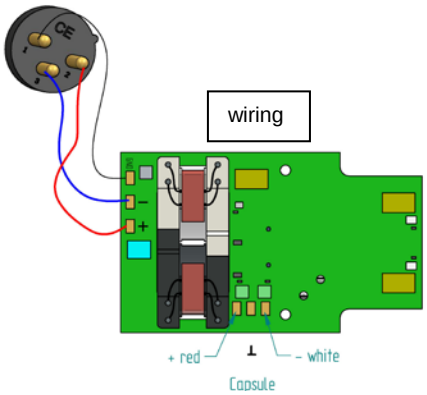

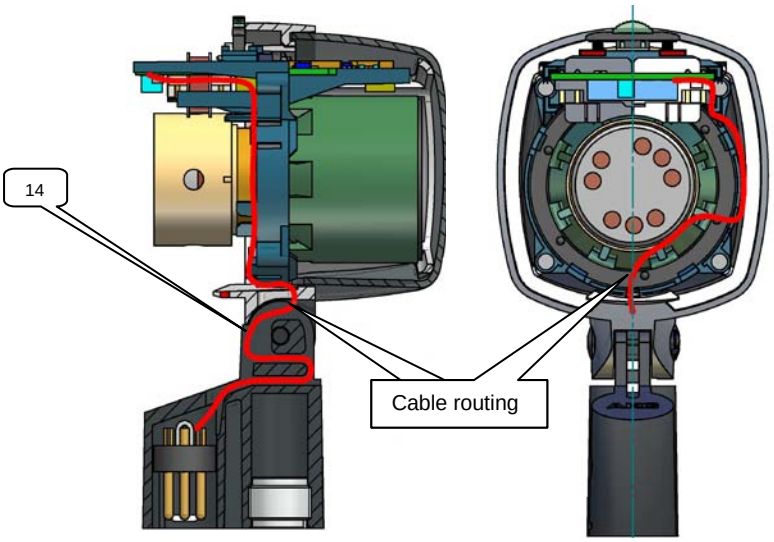

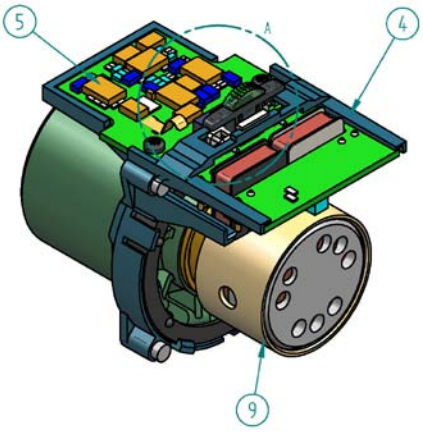

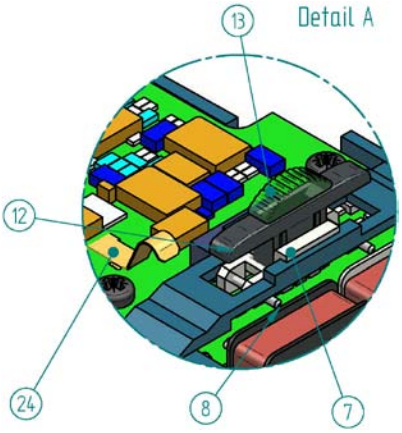

AKG Acoustics GmbH A-1230 Wien,
Lemböckgasse 21-25,
Tel.: +43-1-866 54-0,
Fax: +43-1-866 54-8800
www.akg.com

D12 Parts list / Stückliste

Description	*Pos.*	*Part number Bestellnummer*	*Quant./ Stück*	*Bezeichnung*
Wire mesh cap back	1	3220M10010	1	Gitterkappe hinten
Wire mesh cap front	2	3220M11010	1	Gitterkappe vorne
Windscreen	3	3220Z14010	1	Windschutz
Windscreen	3.1	3220Z14020	1	Windschutz
Mainboard holder	4	3220Z15010	1	Printhalter
Mainboard	5	3220M01010	1	Hauptprint
Screw EJOT PT KB 20x6	6	0099N20060	2	Schraube EJOT PT KB 20x6
Switch actuator	7	3220Z16010	1	Schalterteil
Pin 1x8	8	0007D10080	2	Stift 1x8
Capsule DKC29	9	1756Z00130	1	Kapsel DKC29
Thread pin	10	3220Z23010	2	Gewindestift
Screw M3x8	11	0965D30030	1	Schraube M3x8
Slider	12	3220Z22010	1	Schieber
Lightguide	13	3220Z24010	1	Lichtflöte
Cable	14	3220Z27010	1	Kabel
Pivot	15	3220Z17010	1	Gelenk
Screw black	16	3220Z20010	1	Schraube schwarz
Washer 1	17	3220Z19010	1	Scheibe 1
Washer 2	18	3220Z18010	1	Scheibe 2
Nut	19	3220Z21010	1	Mutter
Thread adapter	20	1649Z00030	1	Gwindeadapter
XLR connector	21	0016E18130	1	XLR Einsatz
Screw M2,5x8	22	0966D25030	1	Schraube M2,5x8
Contact part	24	3220Z26010	1	Kontaktteil
Etui		1605P00500	1	Etui